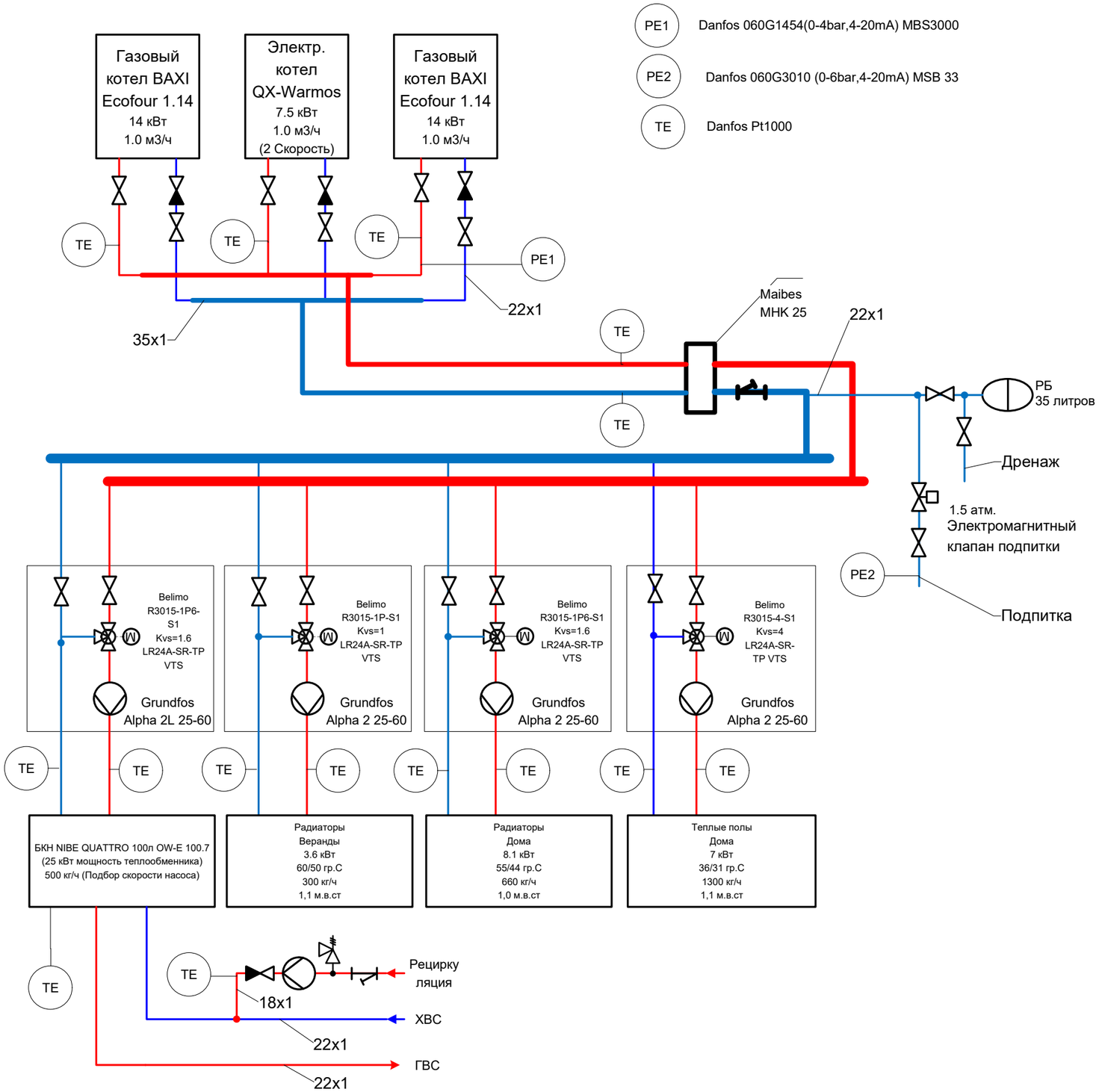
PE1 Danfos 060G1454(0-4bar,4-20mA) MBS3000
PE2 Danfos 060G3010 (0-6bar,4-20mA) MSB 33
TE Danfos Pt1000
Газовый котел BAXI Ecofour 1.14 14 кВт 1.0 м3/ч
Электр. котел QX-Warmos 7.5 кВт 1.0 м3/ч (2 Скорость)
Газовый котел BAXI Ecofour 1.14 14 кВт 1.0 м3/ч
TE
PE1
22x1
35x1
Maibes MHK 25
22x1
РБ 35 литров
Дренаж
1.5 атм. Электромагнитный клапан подпитки
PE2
Подпитка
Belimo R3015-1P6-S1 Kvs=1.6 LR24A-SR-TP VTS
Grundfos Alpha 2L 25-60
Belimo R3015-1P-S1 Kvs=1 LR24A-SR-TP VTS
Grundfos Alpha 2 25-60
Belimo R3015-1P6-S1 Kvs=1.6 LR24A-SR-TP VTS
Grundfos Alpha 2 25-60
Belimo R3015-4-S1 Kvs=4 LR24A-SR-TP VTS
Grundfos Alpha 2 25-60
БКН NIBE QUATTRO 100л OW-E 100.7 (25 кВт мощность теплообменника) 500 кг/ч (Подбор скорости насоса)
Радиаторы Веранды 3.6 кВт 60/50 гр.С 300 кг/ч 1,1 м.в.ст
Радиаторы Дома 8.1 кВт 55/44 гр.С 660 кг/ч 1,0 м.в.ст
Теплые полы Дома 7 кВт 36/31 гр.С 1300 кг/ч 1,1 м.в.ст
Рециркуляция
18x1
ХВС
22x1
ГВС
22x1