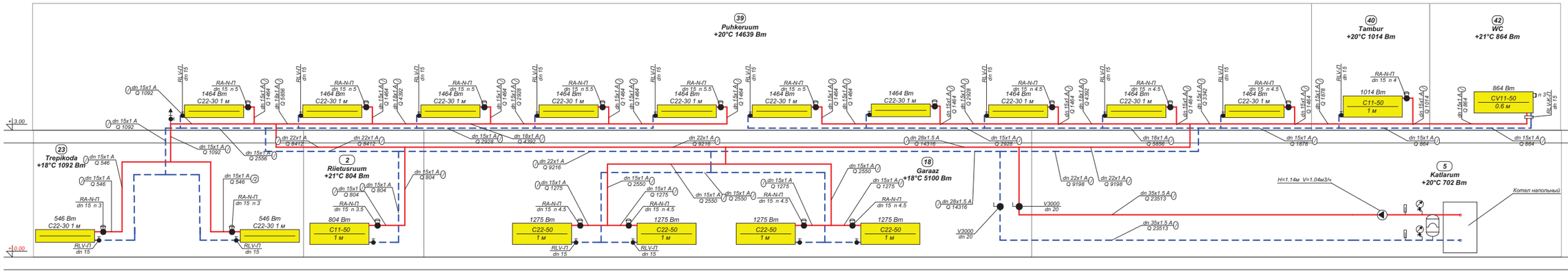
39
Puhkeruum
+20°C 14639 Вт
40
Tambur
+20°C 1014 Вт
42
WC
+21°C 864 Вт
23
Trepikoda
+18°C 1092 Вт
2
Riietusruum
+21°C 804 Вт
18
Garaaz
+18°C 5100 Вт
5
Katlarum
+20°C 702 Вт
+3.00
±0.00
RA-N-П
dn 15 n 5
1464 Вт
C22-30 1 м
RA-N-П
dn 15 n 5.5
1464 Вт
C22-30 1 м
RA-N-П
dn 15 n 4.5
1464 Вт
C22-30 1 м
RA-N-П
dn 15 n 4
1014 Вт
C11-50
1 м
864 Вт
CV11-50
0.6 м
546 Вт
C22-30 1 м
804 Вт
C11-50
1 м
1275 Вт
C22-50
1 м
RA-N-П
dn 15 n 3
RA-N-П
dn 15 n 3.5
RA-N-П
dn 15 n 4.5
RLV-П
dn 15
V3000
dn 20
H=1.14м V=1.04м3/ч
Котел напольный